DH 120

PL

TŁUMACZENIE INSTRUKCJI ORYGINALNEJ

OSUSZACZ POWIETRZA

TROTEC

TRT-BA-DH120-TC230905TTRT02-004-PL

Spis treści

Wskazówki dotyczące korzystania z tej instrukcji 2
Bezpieczeństwo 2
Informacje dotyczące urządzenia 6
Transport i składowanie 7
Montaż i uruchomienie 7
Obsługa 10
Błędy i usterki 11
Konserwacja 12
Załącznik techniczny 15
Utylizacja 24
Deklaracja zgodności UE 25

Wskazówki dotyczące korzystania z tej instrukcji

Symbole

Niebezpieczeństwo
Ten symbol wskazuje na zagrożenie zdrowa i życia osób powodowane przez łatwopalny środek chłodniczy.

Ostrzeżenie przed napięciem elektrycznym
Ten symbol wskazuje na zagrożenie zdrowa i życia osób, wynikające z obecności napięcia elektrycznego.

Ostrzeżenie
To słowo oznacza średnie zagrożenie mogące spowodować poważne obrażenia ciała lub śmierć.

Ostrożnie
To słowo oznacza niskie zagrożenie mogące spowodować lekkie lub średnie obrażenia ciała.

Wskazówka
To słowo oznacza ważne informacje (np. możliwe szkody materialne), nie wiążące się z zagrożeniem.

Informacja
Wskazówki oznaczone tym symbolem są pomocne w szybkim i bezpiecznym wykonaniu czynności roboczych.

Zastosuj się do treści instrukcji obsługi
Wskazówki oznaczone tym symbolem przypominają o konieczności zapoznania się z treścią instrukcji.

Aktualna wersja tej instrukcji oraz odpowiednie deklaracje zgodności z prawem UE dostępne są pod następującym adresem internetowym:

DH 120

https://hub.trotec.com/?id=47430

Bezpieczeństwo

Przed uruchomieniem urządzenia zapoznaj się z treścią instrukcji obsługi i przechowuj ją w pobliżu miejsca pracy urządzenia!

Ostrzeżenie
Przeczytaj wszystkie wskazówki dotyczące bezpieczeństwa i zalecenia.
Niezastosowanie się do treści wskazówek dotyczących bezpieczeństwa i zaleceń może spowodować porażenie elektryczne, pożar oraz/lub poważne obrażeń ciała.
Przechowuj wszystkie wskazówki dotyczące bezpieczeństwa i zalecenia w celu ich wykorzystania w przyszłości.
Urządzenie może być obsługiwane przez dzieci od 8 roku życia oraz osoby o zmniejszonych zdolnościach fizycznych, sensorycznych lub mentalnych lub osoby nieposiadające odpowiedniego doświadczenia i wiedzy, pod warunkiem zapewnienia nadzoru lub przeszkolenia dotyczącego bezpiecznego wykorzystania urządzenia oraz pod warunkiem zrozumienia przez te osoby zagrożeń wynikających z eksploatacji.
Urządzenie nie może być wykorzystywane przez dzieci do zabawy. Czyszczenie i konserwacja nie mogą być wykonywane przez dzieci pozbawione nadzoru.

- Eksploatacja i ustawianie urządzenia w pomieszczeniach lub obszarach, w których panuje zagrożenie pożarowe jest zabroniona.
- Nie eksploatuj urządzenia w pomieszczeniach, w których panuje agresywna atmosfera.
- Ustaw urządzenie w stabilnej pozycji pionowej na płaskim, poziomym podłożu.
- Po myciu na mokro odczekaj do wyschnięcia urządzenia. Nie eksploatuj mokrego urządzenia.
- Nie eksploatuj ani nie obsługuj urządzenia mokrymi rękoma.
- Nie kieruj na urządzenie bezpośredniego strumienia wody.
- Nie przykrywaj pracującego urządzenia.

- Nigdy nie siadaj na urządzeniu.
- Urządzenie nie jest zabawką. Utrzymuj dzieci i zwierzęta z dala od urządzenia.
- Od czasu do czasu sprawdzaj stan urządzenia w trakcie jego pracy.
- Przed każdorazowym wykorzystaniem urządzenia sprawdź, czy jego wyposażenie oraz elementy przyłączeniowe nie są uszkodzone. Nie eksploatuj uszkodzonych urządzeń lub podzespołów.
- Upewnij się, że wszystkie zewnętrzne przewody elektryczne urządzenia są zabezpieczone przez uszkodzeniami (np. przez zwierzęta). W żadnym wypadku nie eksploatuj urządzenia z uszkodzonym przewodem lub przyłączem sieciowym!
- Przyłącze prądowe musi odpowiadać parametrom zawartym w załączniku technicznym.
- Dobierz przedłużacz uwzględniając moc urządzenia, konieczną długość oraz przeznaczenie urządzenia. Całkowicie rozwiń przedłużacz. Unikaj przeciążenia elektrycznego.
- Włącz wtyczkę do gniazda zasilania wyposażonego w uziemienie.
- W przypadku stwierdzenia uszkodzenia wtyczek lub przewodów, w żadnym wypadku nie eksploatuj urządzenia. W przypadku urządzenia przewodu zasilania urządzenia, w celu uniknięcia zagrożenia, naprawa może być wykonana wyłącznie przez producenta lub serwis producenta albo wykwalifikowanego pracownika. Uszkodzone przewody elektryczne stanowią poważne zagrożenie dla zdrowia.
- Przed rozpoczęciem przeprowadzania czynności konserwacyjnych lub napraw urządzenia wyciągnij wtyczkę zasilania z gniazda.
- Odłącz przewód zasilania od gniazda jeżeli urządzenie nie jest eksploatowane.
- Zastosuj się do zaleceń dotyczących warunków składowania i zastosowania (patrz rozdział "Dane techniczne").
- Upewnij się, że wlot i wylot powietrza są drożne.
- Upewnij się, że wlot powietrza nie jest zanieczyszczony lub niedrożny luźnymi obiektami.
- Nigdy nie wkładaj do urządzenia innych przedmiotów lub części ciała.
- Nie zdejmuj znaków bezpieczeństwa, naklejek lub etykiet. Utrzymuj wszystkie znaki bezpieczeństwa, naklejki oraz etykiety w dobrym stanie.
- Przewoź urządzenie wyłącznie w pozycji pionowej, po uprzednim opróżnieniu zbiornika lub wanny kondensatu lub węża odprowadzenia kondensatu.
- Przed rozpoczęciem składowania lub transportu całkowicie usuń kondensat. Nie pij kondensatu. Zagrożenie zdrowia!
- Stosuj oryginalne części zamienne. W przeciwnym przypadku prawidłowa i bezpieczna eksploatacja urządzenia nie może być zagwarantowana.
- Instaluj urządzenie wyłącznie zgodnie z krajowymi przepisami instalacyjnymi.
- Instalację, obsługę i składowanie urządzenia przeprowadzaj wyłącznie w pomieszczeniu o powierzchni większej niż 4 m^2.
- Przechowuj urządzenie w sposób zapewniający jego ochronę przed uszkodzeniami mechanicznymi.
- Obieg środka chłodniczego jest hermetycznym systemem bezobsługowy. Wykonywanie wszelkich czynności konserwacyjnych lub napraw dopuszczalne jest wyłącznie przez wykwalifikowanych techników klimatyzacji lub pracowników producenta.

Wskazówki dotyczące serwisowania obiegu środka chłodniczego

- Każda osoba wyznaczona do wykonywania czynności dotyczących obiegu środka chłodniczego musi posiadać świadectwo posiadania odpowiednich umiejętności wystawione przez odpowiednią, przemysłową jednostkę akredytacji. Świadectwo to musi potwierdzać umiejętność obsługi środków chłodniczych z zastosowaniem stosowanych procedur i technologii przemysłowych.
- Czynności serwisowe mogą być przeprowadzane wyłącznie zgodnie z zaleceniami producenta. W przypadku konieczności przeprowadzenia prac konserwacyjnych i naprawczych, wymagających zaangażowania dodatkowych osób, prace te muszą być ciągle nadzorowane przez pracownika przeszkolonego w zakresie obsługi łatwopalnych środków chłodniczych.
- W celu przyspieszenia rozmrażania nie stosuj środków innych, niż zalecane przez producenta.
- Nie nawiercaj ani nie nadpalaj.
- Pamiętaj, że środek chłodniczy jest bezwonny.
- Uwzględnij krajowe przepisy dotyczące instalacji gazowych.
- Uwzględnij maksymalną ilość napełniania, podaną w rozdziale „Dane techniczne”.

Zastosowanie zgodne z przeznaczeniem

Urządzenie może być wykorzystywane wyłącznie jako przenośny osuszacz przemysłowy do osuszania i zmniejszania poziomu wilgotności powietrza wewnątrz pomieszczeń, przy zachowaniu odpowiednich danych technicznych i wskazówek dotyczących bezpieczeństwa.

Zastosowanie zgodne z przeznaczeniem obejmuje:

- suszenie i zmniejszanie wilgotności:
  - Urządzenia produkcyjne, pomieszczenia podziemne
  - Składowanie, archiwizacja, laboratoria, pływalnie, suszarnie prania
  - Pomieszczenia i powierzchnie dotknięte szkodami zalewowymi lub zalane w wyniku pęknięcia rury albo podmycia.
- Utrzymanie odpowiedniego poziomu wilgotności takich obiektów jak:
  - Instrumenty, urządzenia, akta
  - Przedmioty i ładunki wrażliwe na wysoki poziom wilgotności powietrza itp.

W trakcie instalacji i eksploatacji urządzenia uwzględnij lokalne zalecenia przewidziane dla wymienionych powyżej miejsc eksploatacji (np. pływalnie).

Każde zastosowanie urządzenia inne, niż zastosowanie zgodne z przeznaczeniem to przewidywalne, nieprawidłowe zastosowanie urządzenia.

Przewidywalne, nieprawidłowe zastosowanie

- Nie kładź na urządzeniu żadnych przedmiotów, np. elementów ubrań.
- Nie eksploatuj urządzenia na zewnątrz pomieszczeń.
- Nie eksploatuj tego urządzenia w bezpośredniej bliskości wanny, basenu lub prysznica.
- Nigdy nie zanurzaj urządzenia pod wodę.
- Nigdy nie korzystaj z uszkodzonego przewodu zasilania lub uszkodzonego albo nieprawidłowo podłączonego kabla.
- Nie dokonuj żadnych samodzielnych zmian konstrukcyjnych ani modyfikacji urządzenia.

Kwalifikacje użytkownika

Użytkownicy korzystający z urządzenia muszą:

- znać ryzyka wynikające z eksploatacji urządzeń elektrycznych w otoczeniu o wysokiej wilgotności powietrza.
- gruntownie zapoznaj się z treścią instrukcji, w szczególności z rozdziałem "Bezpieczeństwo".

Prace instalacyjne, wymagające otwarcia obudowy mogą być przeprowadzane wyłącznie przez instalatorów i specjalistów w dziedzinie chłodnictwa i klimatyzacji oraz elektryków.

Prace instalacyjne i konserwacyjne dotyczące instalacji elektrycznej mogą być przeprowadzane wyłącznie wykwalifikowanych elektryków.

Prace instalacyjne i konserwacyjne dotyczące obiegu chłodzenia i klimatyzacji mogą być prowadzone tylko przez specjalistów w dziedzinie chłodnictwa i klimatyzacji.

Znaki bezpieczeństwa i etykiety znajdujące się na urządzeniu

Wskazówka

Nie zdejmuj znaków bezpieczeństwa, naklejek lub etykiet. Utrzymuj wszystkie znaki bezpieczeństwa, naklejki oraz etykiety w dobrym stanie.

Na urządzeniu zamieszczono następujące znaki bezpieczeństwa i etykiety:

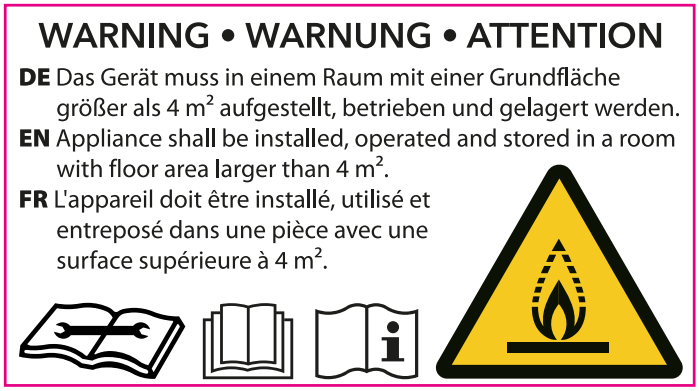

Ta wskazówka jest umieszczona na urządzeniu w języku niemieckim, angielskim i angielskim.

UWAGA

Urządzenie może być ustawiane, eksploatowane i składowane w pomieszczeniu o powierzchni użytkowej powyżej 4 m².

Zastosuj się do treści instrukcji obsługi

Symbol ten przypomina o konieczności zapoznania się z treścią instrukcji obsługi.

Uwzględnij treść instrukcji naprawy

Utylizację, czynności konserwacyjne i naprawcze dotyczące obiegu środka chłodniczego mogą być wykonywane wyłącznie zgodnie z zaleceniami producenta i przez pracowników o odpowiednio poświadczonych kwalifikacjach. Właściwa instrukcja naprawy może być uzyskana u producenta po złożeniu odpowiedniego zamówienia.

Inne zagrożenia

Niebezpieczeństwo

Czynnik chłodniczy R454C

H221 – gaz palny.
H280 – zawiera sprężony gaz, grożący eksplozją w przypadku podgrzania.
P377 - pożar wyciekającego gazu. Nie gasić do bezpiecznego usunięcia nieszczelności.
P381 - jeśli jest to bezpieczne, usuń wszystkie źródła zapłonu.
P410 i P403 – Chroń przed bezpośrednim nasłonecznieniem i przechowuj w miejscu o dobrej wentylacji.

Ostrzeżenie przed napięciem elektrycznym

Czynności dotyczące instalacji elektrycznej mogą być przeprowadzane wyłącznie przez autoryzowany zakład elektryczny.

Ostrzeżenie przed napięciem elektrycznym

Niebezpieczeństwo porażenia prądem elektrycznym!
Kontakt tego urządzenia z wodą oznacza zagrożenie porażenia prądem elektrycznym!
Nie eksploatuj urządzenia w bezpośredniej bliskości prysznica lub basenu!
Nigdy nie zanurzaj urządzenia pod wodę!

Ostrzeżenie przed napięciem elektrycznym

Niebezpieczeństwo porażenia prądem elektrycznym!
Przed rozpoczęciem jakichkolwiek napraw urządzenia wyciągnij wtyczkę zasilania elektrycznego z gniazda!
Nie dotykaj wtyczki sieciowej wilgotnymi lub mokrymi rękami. Odłączaj urządzenie od gniazda pociągając za wtyczkę zasilania.

Ostrzeżenie

W przypadku nieprawidłowego zastosowania tego urządzenia może dojść do powstania dodatkowego zagrożenia! Zapewnij odpowiednie przeszkolenie personelu!

Ostrzeżenie

Upadnięcie urządzenia może spowodować obrażenia ciała! **Do transportowania urządzenia zaangażuj dodatkowe osoby.** Nie wchodź pod podniesione urządzenie. Sprawdź, czy urządzenie jest odpowiednio i stabilnie zamocowane do ściany.

Ostrzeżenie

Urządzenia nie są zabawkami i nie mogą być przekazywane dzieciom.

Ostrzeżenie

Niebezpieczeństwo uduszenia!
Nie pozostawiaj materiału opakowaniowego leżącego w bezładzie. Może stać on się niebezpieczną zabawką dla dzieci.

Wskazówka

Nie eksploatuj urządzenia bez założonego filtra wlotu powietrza!
Bez zastosowania filtra powietrza, wnętrze urządzenia ulegnie silnemu zanieczyszczeniu. Spowoduje to zmniejszenie wydajności i uszkodzenie urządzenia.

Postępowanie w sytuacji awaryjnej

1. Wyłącz urządzenie.
2. Odłącz urządzenie od gniazda elektrycznego. Odłączaj urządzenie od gniazda pociągając za wtyczkę zasilania.
3. Nie podłączaj uszkodzonego urządzenia do sieci zasilania.

Informacje dotyczące urządzenia

Opis urządzenia

Osuszacze powietrza serii DH służą do automatycznego osuszania pomieszczeń z wykorzystaniem mechanizmu kondensacji.

Z tego powodu wewnątrz urządzenia zastosowano środek chłodniczy R454C. Wskaźnik GWP (Global Warming Potential) środka chłodniczego R454C jest bardzo niski i wynosi około 146 a wskaźnik ODP (Ozone Depletion Potential) wynosi około 0.

Wentylator zasysa wilgotne powietrze z pomieszczenia przez wlot powietrza oraz prowadzi je przez parownik do znajdującego się za nim skraplacza. Skraplacz o niskiej temperaturze powietrza powoduje schłodzenie powietrza poniżej punktu rosy. Zawarta w powietrzu para wodna skrapla się na ożebrowaniu parownika. Kondensator powoduje ponowne ogrzanie osuszonego, schłodzonego powietrza do temperatury ok. 5 °C powyżej temperatury pomieszczenia i wtłoczenie go wo pomieszczenia (patrz ilustracja „Zasada kondensacji” w załączniku).

W ten sposób osuszone powietrze jest kierowane za pośrednictwem wylotu i ponownie mieszane z powietrzem wewnątrz pomieszczenia. W wyniku ciągłej recyrkulacji powietrza przez urządzenie, następuje zmniejszenie wilgotności powietrza wewnątrz pomieszczenia. W zależności od temperatury wewnątrz pomieszczenia oraz wilgotności względnej, kondensat wody skrapla się w sposób ciągły lub tylko w trakcie okresowych faz odmrażania, a następnie jest usuwany z urządzenia przez wąż odpływowy.

Regulacja odpowiedniej wilgotności powietrza odbywa się za pośrednictwem higrostatu z pokrętłem obrotowym. Prędkość przepływu powietrza może zostać dodatkowo zmieniona.

Urządzenie umożliwia obniżenie względnej wilgotności powietrza do ok. 40 %.

Względna wilgotność powietrza w granicach pomiędzy 50 % a 65 % zapewnia komfort w przypadku normalnego korzystania z pomieszczenia.

Ze względu na wytwarzane w czasie pracy ciepło, temperatura pomieszczenia może lekko wzrosnąć.

Podwyższony poziom wilgotności powietrza (od 70 % wilg.wzgl.) stwarza sprzyjające warunki do rozrostu pleśni i rozprzestrzeniania się stęchlizny. Z drugiej strony, zbyt niska wilgotność powietrza jest także szkodliwa (poniżej 40 % wilg.wzgl.). Zbyt niska wilgotność powietrza powoduje porowatość takich materiałów jak skóra i guma.

Urządzenie jest zabezpieczone przed opadającymi skroplinami wody (IPX2).

Urządzenie może być wyposażone w opcjonalną grzałkę wody. Możliwe jest także podłączenie opcjonalnego, kablowego zdalnego sterowania.

Widok urządzenia

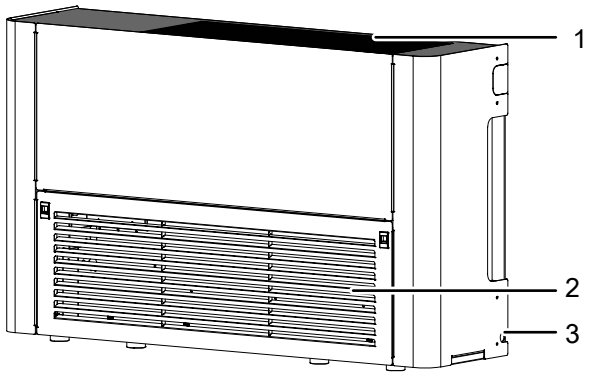

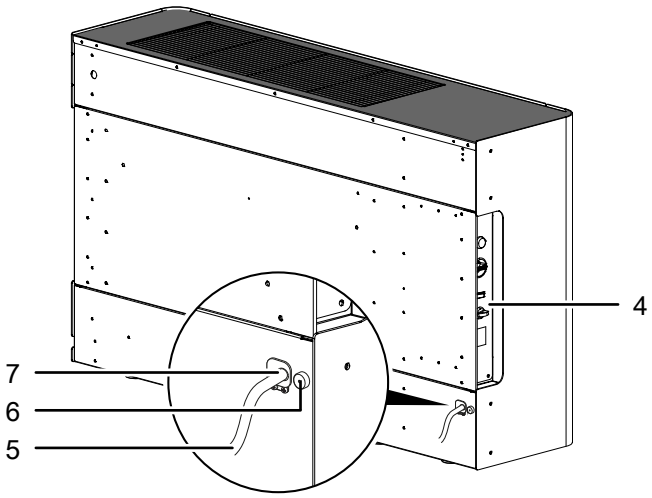

Nr	Oznaczenie
1	Wylot powietrza
2	Wlot powietrza z filtrem
3	Przyłącze przewodu spustowego kondensatu
4	Panel sterowania
5	Przewód zasilania sieciowego
6	Przelot kablowego zdalnego sterowania (przyłącze wewnątrz urządzenia)
7	Przelot przewodu zasilania sieciowego

Transport i składowanie

Wskazówka

Nieprawidłowe składowanie lub transportowanie urządzenia może spowodować jego uszkodzenie. Zastosuj się do informacji dotyczących transportu oraz składowania urządzenia.

Transport

Transport i montaż urządzenia DH 120 koniecznie wymaga zaangażowania drugiej i trzeciej osoby. Nie próbuj transportować urządzenia samodzielnie. W celu podniesienia wykorzystaj wózek widłowy lub transportowy.

Pamiętaj, że transport urządzeń zawierających łatwopalne środki chłodnicze jest objęty dodatkowymi przepisami prawnymi. Umiejscowienie wyposażenia lub maksymalna liczba elementów urządzeń transportowanych jednocześnie jest regulowana odpowiednimi przepisami transportowymi.

Przed każdorazowym transportem urządzenia zastosuj się do następujących wskazówek:

- Odłączaj urządzenie od gniazda pociągając za wtyczkę zasilania.
- W razie potrzeby opróżnij urządzenie z reszty kondensatu.
- Nie ciągnij urządzenia za przewód zasilania.

Po każdorazowym transportowaniu urządzenia zastosuj się do następujących wskazówek:

- Ustaw urządzenie w pozycji pionowej.
- W przypadku przeniesienia urządzenia, przed uruchomieniem pozostaw go w bezruchu na czas 30 minut w celu spłynięcia oleju do kompresora. W przeciwnym razie może dojść do uszkodzenia kompresora i awarii urządzenia.

Magazynowanie

Przed każdorazowym rozpoczęciem składowania zastosuj się do następujących wskazówek:

- W razie potrzeby opróżnij urządzenie z reszty kondensatu.
- Odłączaj urządzenie od gniazda pociągając za wtyczkę zasilania.

W przypadku niewykorzystania urządzenia zastosuj się do następujących zaleceń dotyczących warunków składowania:

- Składowanie urządzenia przeprowadzaj wyłącznie w pomieszczeniu o powierzchni większej niż 4 m^2.
- Ustawiaj urządzenie wyłącznie w takich pomieszczeniach, w których nie znajdują się żadne źródła zapłonu (np. źródło otwartych płomieni, włączone urządzenie gazowe lub ogrzewacz elektryczny).
- Składuj urządzenie w suchym otoczeniu i chroń przed mrozem i upałem.
- W razie potrzeby chroń urządzenie przed kurzem stosując pokrowiec.
- W celu uniknięcia uszkodzeń, nie ustawiaj na urządzeniu innych urządzeń lub przedmiotów.

Montaż i uruchomienie

Zakres dostawy

- 1 x urządzenie
- 1 x wąż odprowadzenia kondensatu, średnica 16 mm
- 1 x instrukcja obsługi
- 1 x grzałka (opcja)

Wypakowanie urządzenia

1. Otwórz karton i wyjmij urządzenie.
2. Całkowicie wyjmij urządzenie z opakowania.
3. Całkowicie odwiń kabel zasilania (kabel zasilania nie należy do wyposażenia). Zwróć uwagę, czy przewód nie jest uszkodzony oraz unikaj jego uszkodzenia w trakcie odwijania.

Uruchomienie urządzenia

Wskazówki dotyczące uruchomienia

- W trakcie ustawiania urządzenia zastosuj się do wskazówek dotyczących minimalnej odległości do innych przedmiotów zgodnie z rozdziałem "Dane techniczne".
- Ustawienie urządzenia koniecznie wymaga zaangażowania drugiej i trzeciej osoby. Nie próbuj ustawiać urządzenia samodzielnie. W celu podniesienia wykorzystaj wózek widłowy lub transportowy.
- W trakcie ustawiania urządzenia uwzględnij konieczność zachowania odpowiedniej odległości od źródeł ciepła.
- Ustawiaj urządzenie na podłożu o odpowiedniej nośności.
- Ustaw urządzenie w stabilnej pozycji pionowej na płaskim, poziomym podłożu.
- Szczególnie w przypadku ustawienia urządzenia na środku pomieszczenia, unikaj takiego ułożenia przewodu zasilającego lub przedłużacza, które może spowodować zagrożenie przewróceniem się. Zastosuj maskownice i mostki kablowe.
- Ustawiaj urządzenie wyłącznie w pomieszczeniach, w których nie może dojść do zalegania ew. wyciekłego środka chłodniczego.
- W trakcie instalacji zabezpiecz urządzenie stosując odpowiednie zabezpieczenie różnicowoprądowe instalacji budynku (wyłącznik różnicowoprądowy).
- Sprawdź czy zasłony i inne przedmioty nie zaburzają przepływu powietrza.

- Przed ponownym uruchomieniem urządzenia sprawdź stan wtyczki i przewodu zasilania. W przypadku stwierdzenia uszkodzenia wtyczek lub przewodów, w żadnym wypadku nie eksploatuj urządzenia. W przypadku urządzenia przewodu zasilania urządzenia, w celu uniknięcia zagrożenia, naprawa może być wykonana wyłącznie przez producenta lub serwis producenta albo wykwalifikowanego pracownika. Uszkodzone przewody elektryczne stanowią poważne zagrożenie dla zdrowia.
- Przed ponownym uruchomieniem urządzenia sprawdź stan filtra. W przypadku zanieczyszczenia lub uszkodzenia filtra wymień go (patrz punkt „Wymiana filtra” w rozdziale „Konserwacja").

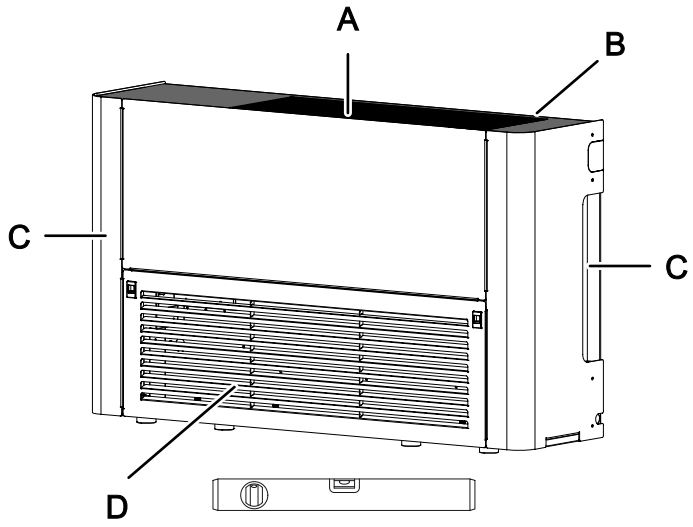

Przyłącze elektryczne (zasilanie elektryczne)

Wskazówka

Zakres dostawy obejmuje krótki przewód zamontowany do przyłącza sieciowego urządzenia. Odłącz go w prawidłowy sposób i nie korzystaj z tego krótkiego kabla! Służy on jedynie do testów produkcyjnych i nie jest przewidziany do fazy eksploatacji przez klienta końcowego!

Przewód zasilania elektrycznego łączący z siecią zasilania nie należy do zakresu dostawy. Nabywając kabel zasilania z wtyczką uwzględnij krajowe przepisy i dane techniczne podane w rozdziale „Dane techniczne” w załączniku. Przewód zasilania sieciowego musi być podłączony przez wykwalifikowanego elektryka.

✓ W trakcie podłączania przewodu zasilania sieciowego uwzględnij obowiązujące przepisy krajowe.

✓ Upewnij się, że podłączany przewód zasilania nie jest już podłączony do sieci zasilania.

1. Poluzuj obie śruby (9) przelotu przewodu zasilania sieciowego (7).

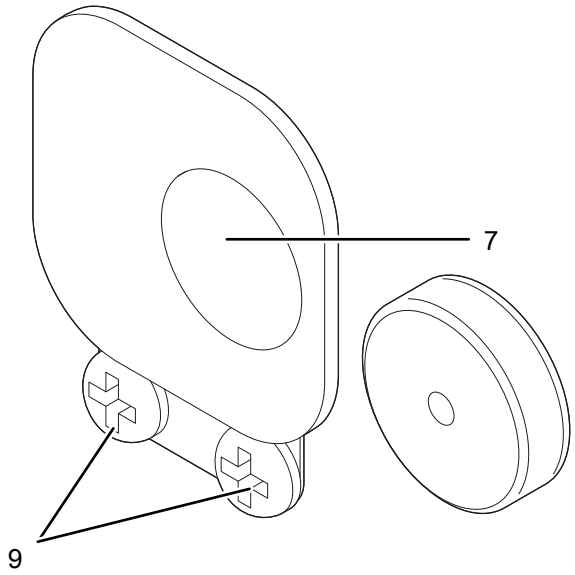

2. Wyciągnij przyłącze (10) z przelotu (7) i korzystając z narzędzia (np. śrubokręta) ściśnij do siebie oraz wciśnij do środka dwa zatrzaski (11) znajdujące się pomiędzy obudową a przyłączem sieciowym.

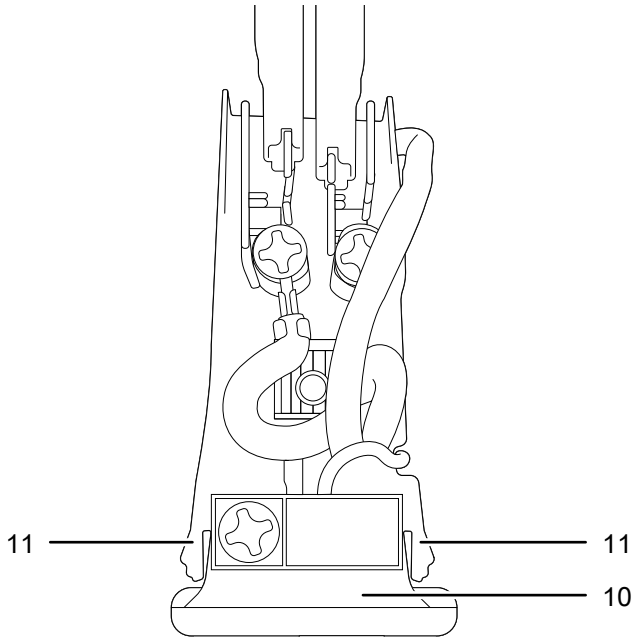

3. Podłącz przewody kabla zasilania (10) zgodnie z krajowymi przepisami.
4. Zamontuj przyłącze z przewodem zasilania (5) do przelotu i przykręć go za pomocą obu śrub.

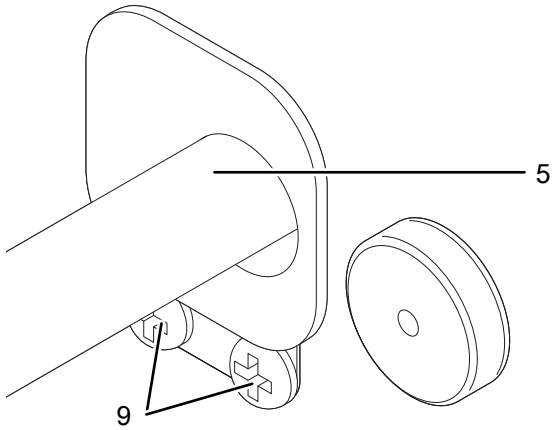

Podłącz i ułóż wąż spustowy kondensatu

Wskazówka

Konstrukcja urządzenia umożliwia ciągły odpływ zebranej wody pod wpływem grawitacji. Odpływ musi znajdować się pod urządzeniem i w odpowiedniej odległości od niego. Opcjonalnie urządzenie może być eksploatowane wraz z zewnętrzną pompą kondensatu. Może ona być nabyta u producenta po podaniu numeru artykułu 6.100.000.019.

✓ Wąż spustowy kondensatu nie jest uszkodzony.

1. Podłącz wąż spustowy kondensatu (8) do odpływu kondensatu (3) urządzenia.
2. Umieść koniec węża odpływu kondensatu (8) w pobliżu odpływu wody. W przypadku większych odległości możliwe jest zastosowanie dłuższego węża tego samego typu (średnica 16 mm).

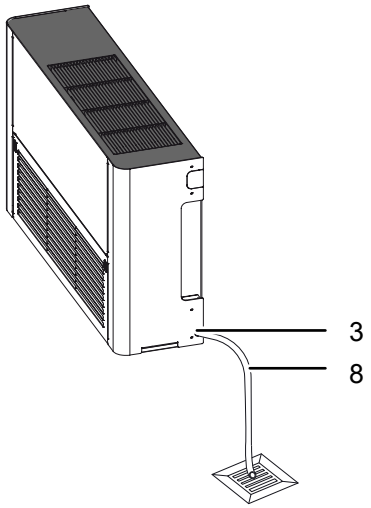

3. Regularnie sprawdzaj drożność i występowanie załamań węża odpływu.

Podłączanie przewodu

- Włącz wtyczkę do gniazda zasilania wyposażonego w uziemienie.

Obsługa

- Po włączeniu urządzenie pracuje automatycznie.
- Po ustawieniu przełącznika wentylacji (14) w pozycji *Wentylator*, dmuchawa pracuje ciągle także po wyłączeniu kompresora. Po ustawieniu przełącznika wentylacji (14) w pozycji *Cycle*, dmuchawa pracować będzie tylko po włączeniu kompresora.
- W przypadku wyposażenia urządzenia w grzałkę, przełącznik wentylacji (14) nie może być ustawiony w pozycji *Cycle*.
- Unikaj pozostawiania otwartych drzwi i okien.

Elementy sterowania

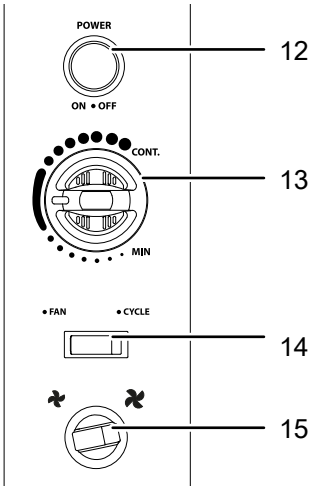

Nr	Oznaczenie	Znaczenie
12	Włącznik/wyłącznik	Włączanie lub wyłączanie urządzenia
13	Pokrętło regulacyjne Higrostat	Ustawianie wybranej wilgotności powietrza
14	Przełącznik wentylacji	Zmiana pomiędzy ustawieniem *Fan* (ciągła wentylacja) a *Cycle* (funkcja wentylacji w zależności od pracy kompresora)
15	Przełącznik wentyla-cji z kontrolką stanu pracy	Ustawianie wybranej prędkości pracy wentylatora Kontrolka stanu pracy sygnalizuje komunikat statusowy (patrz rozdział „Błędy i usterki”).

Włączanie urządzenia

1. Naciśnij włącznik (12).
   ⇨ Kontrolka stanu pracy przełącznika wentylacji (15) regularnie błyska.
2. Sprawdź, czy wąż spustowy jest prawidłowo podłączony i ułożony oraz unikaj miejsc mogących spowodować potknięcie.
3. Sprawdź, czy wąż spustowy kondensatu nie jest załamany lub zagnieciony oraz czy nie są na nim ustawione żadne przedmioty.
4. Sprawdź, czy kondensat może spływać w swobodny sposób.

Regulacja wilgotności powietrza

Ustaw żądaną wilgotność powietrza za pomocą pokrętła Hygrostat (13). Początkowe, poziome ustawienie pokrętła higrostatu (13) odpowiada ustawieniu podstawowemu (średnia wartość wilgotności powietrza).

1. Obróć pokrętło higrostatu (13) zgodnie z ruchem wskazówek zegara w celu zmniejszenia wilgotności powietrza.
2. Obróć pokrętło higrostatu (13) przeciwnie do ruchu wskazówek zegara w celu zwiększenia wilgotności powietrza.

Ustawianie prędkości pracy wentylatora

- Ustaw przełącznik wentylacji (15) w pozycji symbolu ✤ w celu ustawienia średniej prędkości pracy wentylatora.
- Ustaw przełącznik wentylacji (15) w pozycji symbolu ✤ w celu ustawienia wysokiej prędkości pracy wentylatora.

Błędy i usterki

Prawidłowość działania urządzenia została wielokrotnie sprawdzona w ramach procesu produkcyjnego. W przypadku występowania usterek przeprowadź czynności kontrolne według poniższej listy:

Urządzenie nie uruchamia się:

- Sprawdź przyłącze elektryczne.
- Sprawdź, czy przewód zasilania nie jest uszkodzony.
- Sprawdź zabezpieczenia elektryczne po stronie zasilania.
- Sprawdź ustawienie pokrętła regulacyjnego higrostatu. Wartość wilgotności powietrza w danym pomieszczeniu musi być wyższa, niż wartość zadana w urządzeniu. Zmniejsz wstępnie ustawioną wartość wilgotności powietrza.
- Kontrolę techniczną systemu elektrycznego zleć pracownikom wykwalifikowanym w zakresie techniki klimatyzacyjnej lub przez producenta.

Urządzenie pracuje lecz nie gromadzi kondensatu:

- Sprawdź, czy wąż kondensatu jest prawidłowo zamocowany.
- Sprawdź temperaturę pomieszczenia. Zakres roboczy urządzenia wyznacz zgodnie z danymi technicznymi.
- Sprawdź, czy rzeczywista wilgotność powietrza mieści się w zakresie roboczym urządzenia (patrz „Dane techniczne”).
- Sprawdź ustawienie pokrętła regulacyjnego higrostatu. Wilgotność w pomieszczeniu ustawienia urządzenia musi być wyższa niż ustawiona wartość zadana. Zmniejsz wstępnie ustawioną wartość wilgotności powietrza.

Głośna praca urządzenia, wibracje:

- Sprawdź, czy urządzenie zostało zamontowane w poziomie.
- Sprawdź stopień zabrudzenia wnętrza urządzenia. W razie potrzeby oczyść wnętrze urządzenia.

Urządzenie bardzo nagrzewa się, jego praca jest głośna lub jego moc spada:

- Sprawdź, czy wlot powietrza i filtr powietrza nie są zanieczyszczone. Usuń wszelkie zanieczyszczenia.
- Sprawdź, czy wlot powietrza nie jest zanieczyszczony. Usuń wszelkie zanieczyszczenia.
- Sprawdź stopień zabrudzenia wnętrza urządzenia. W razie potrzeby oczyść wnętrze urządzenia.

Urządzenie nie pracuje prawidłowo mimo przeprowadzenia wszystkich czynności kontrolnych?

Skontaktuj się z serwisem. W razie potrzeby dostarcz urządzenie do serwisu urządzeń klimatyzacyjnych lub do producenta.

Komunikaty statusowe

W trakcie normalnej pracy, gdy urządzenie osusza powietrze, kontrolka stanu pracy przełącznika wentylacji (15) miga wolno w regularnych odstępach czasu.

Gdy wilgotność osiągnie ustawioną wartość higrostatu, kontrolka stanu pracy miga szybko.

Wskazanie kontrolki stanu pracy	Przyczyna	Sposób usunięcia usterki
Kontrolka stanu pracy świeci ciągle.	Opornik NTC oraz/lub czujnik wilgotności powietrza są uszkodzone.	Wyłącz urządzenie i skontaktuj się z serwisem.
Urządzenie jest włączone i kontrolka stanu pracy jest wyłączona.	Usterka sprzętowa	Sprawdź, czy urządzenie jest podłączone do zasilania. Jeśli tak, wyłącz urządzenie i skontaktuj się z serwisem.
Kontrolka stanu pracy miga szybko, mimo że wilgotność w pomieszczeniu jest wyższa niż wymagana.	Brak zasilania urządzenia lub usterka sprzętowa.	Patrz rozdział „Obsługa” w celu regulacji higrostatu.
Kontrolka stanu pracy błyska nieregularnie	Higrostat ustawiony nieprawidłowo, aby osiągnąć wymaganą wilgotność lub urządzenie planuje następne uruchomienie sprężarki (3 min).	Wyłącz urządzenie i sprawdź czy urządzenie jest eksploatowane wyłącznie w dozwolonym zakresie temperatur (patrz rozdział „Dane techniczne” i wykres „Zakres temperatury roboczej”).
	Ciśnienie obiegu chłodzenia poza dopuszczalnym zakresem.	Wyłącz urządzenie i uruchom je ponownie. Jeśli problem będzie się utrzymywał, skontaktuj się z obsługą klienta.

Konserwacja

Okresy konserwacyjne

Interwał przeprowadzenia konserwacji i czyszczenia	przed każdym uruchomieniem	w razie potrzeby	co najmniej co 4 tygodnie	co najmniej co 2 miesięcy	co najmniej co 6 miesięcy	co najmniej raz w roku
Sprawdź, czy otwory wlotowe i wylotowe nie są zabrudzone oraz, czy nie znajdują się w nich obce obiekty, w razie potrzeby oczyść otwory	X		X			
Czyszczenie powierzchni zewnętrznych		X				X
Kontrola wzrokowa stopnia zanieczyszczenia wnętrza urządzenia		X				X
Sprawdź, czy nie wystąpiły żadne uszkodzenia	X					X
Sprawdź śruby mocujące		X				X
Test pracy						X
Wymień filtr powietrza					X	
Wymiana filtra powietrza (w przypadku silnego zapylenia i/lub wysokiej koncentracji sadzy)				X		
Opróżnij opcjonalną pompę kondensatu, wannę kondensatu lub osuszacz kondensacyjny		X				

Protokół konserwacji i czyszczenia

Typ urządzenia: .....

Numer urządzenia: .....

Interwał konserwacji i pielęgnacji	1	2	3	4	5	6	7	8	9	10	11	12	13	14	15	16
Sprawdź, czy otwory wlotowe i wylotowe nie są zabrudzone oraz, czy nie znajdują się w nich obce obiekty, w razie potrzeby oczyść otwory																
Czyszczenie powierzchni zewnętrznych																
Kontrola wzrokowa stopnia zanieczyszczenia wnętrza urządzenia																
Sprawdź, czy nie wystąpiły żadne uszkodzenia																
Sprawdź śruby mocujące																
Wymień filtr powietrza																
Wymiana filtra powietrza (w przypadku silnego zapylenia i/lub wysokiej koncentracji sadzy)																
Sprawdź opcjonalną pompę kondensatu i zbiornik, w razie potrzeby oczyść.																
Test pracy																
Uwagi																

1. Data: ..... Podpis:	2. Data: ..... Podpis:	3. Data: ..... Podpis:	4. Data: ..... Podpis: .....
5. Data: ..... Podpis:	6. Data: ..... Podpis:	7. Data: ..... Podpis:	8. Data: ..... Podpis: .....
9. Data: ..... Podpis:	10. Data: ..... Podpis:	11. Data: ..... Podpis:	12. Data: ..... Podpis: .....
13. Data: ..... Podpis:	14. Data: ..... Podpis:	15. Data: ..... Podpis:	16. Data: ..... Podpis: .....

Czynności przed rozpoczęciem konserwacji

Ostrzeżenie przed napięciem elektrycznym
Nie dotykaj wtyczki sieciowej wilgotnymi lub mokrymi rękami.
Odłączaj urządzenie od gniazda pociągając za wtyczkę zasilania.

Ostrzeżenie przed napięciem elektrycznym
Czynności konserwacyjne dotyczące systemu elektrycznego lub klimatyzacyjnego mogą być przeprowadzane wyłącznie przez producenta.

Czyszczenie obudowy

Czyść obudowę za pomocą wilgotnego, miękkiego i niepostrzępionego kawałka tkaniny. Zwróć uwagę, aby do wnętrza obudowy nie przedostała się wilgoć. Nie dopuszczaj do zawilgocenia elementów elektrycznych. Do nawilżenia tkaniny nie stosuj agresywnych środków czyszczących jak np. rozpylacze czyszczące, rozpuszczalniki, środki zawierające alkohol lub środki szorujące.

Kontrola wzrokowa stopnia zanieczyszczenia wnętrza urządzenia

1. Wymontuj filtr powietrza.
2. Oświetl wnętrze urządzenia latarką.
3. Sprawdź stopień zabrudzenia wnętrza urządzenia.
4. Ponownie zamontuj filtr powietrza.

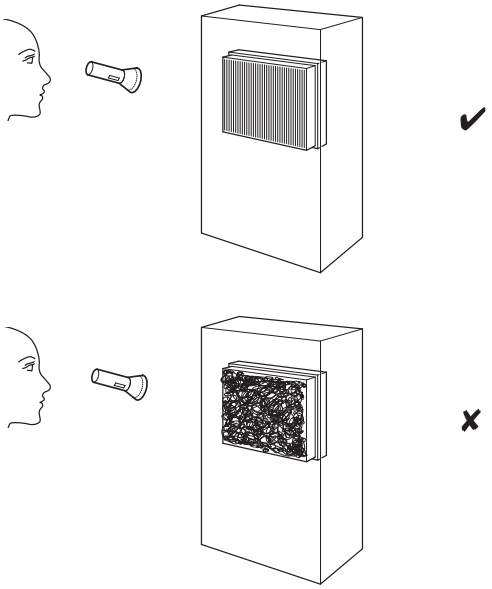

Czyszczenie wnętrza urządzenia

Czynność tą przeprowadzaj co najmniej raz w roku.

1. Zdejmij obudowę.
2. Usuń duże zanieczyszczenia znajdujące się we wnętrzu urządzenia. W razie potrzeby oczyść wnętrze urządzenia za pomocą sprężonego powietrza lub ciepłego roztworu mydła.
3. Ponownie nałóż obudowę na urządzenie.

Obieg środka chłodniczego

Niebezpieczeństwo
Czynnik chłodniczy R454C
H221 – gaz palny.
H280 – zawiera sprężony gaz, grożący eksplozją w przypadku podgrzania.
P377 - pożar wyciekającego gazu. Nie gasić do bezpiecznego usunięcia nieszczelności.
P381 - jeśli jest to bezpieczne, usuń wszystkie źródła zapłonu.
P410 i P403 – Chroń przed bezpośrednim nasłonecznieniem i przechowuj w miejscu o dobrej wentylacji.

- Obieg środka chłodniczego jest hermetycznym systemem bezobsługowy. Wykonywanie wszelkich czynności konserwacyjnych lub napraw dopuszczalne jest wyłącznie przez wykwalifikowanych techników klimatyzacji lub pracowników producenta.

Wymień filtr powietrza

Czynności te wykonuj co 6 miesięcy. W przypadku silnego zapylenia i//lub wysokiej koncentracji sadzy wymiana filtra musi następować najpóźniej po 2 miesiącach. Regularnie sprawdzaj stan filtra.

Wskazówka

Sprawdź, czy filtr nie jest zużyty lub uszkodzony. Krawędzie i naroża filtra nie mogą być zniekształcone lub zaokrąglone. Przed ponownym zastosowaniem filtra sprawdź, czy nie jest on uszkodzony lub wilgotny.

Wskazówka

Nie eksploatuj urządzenia bez założonego filtra wlotu powietrza!
Bez zastosowania filtra powietrza, wnętrze urządzenia ulegnie silnemu zanieczyszczeniu. Spowoduje to zmniejszenie wydajności i uszkodzenie urządzenia.

W celu wymiany filtra wykonaj następujące czynności:

1. Wyjmij wlot powietrza z urządzenia.

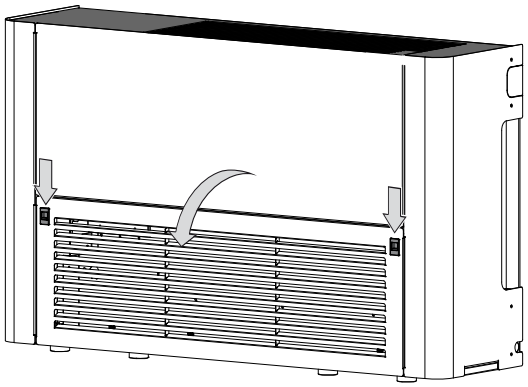

2. Wyjmij stary filtr powietrza z urządzenia i zutylizuj go zgodnie z odpowiednimi przepisami krajowymi.
3. Zamontuj nowy filtr powietrza do urządzenia.
4. Ponownie zamontuj wlot powietrza w urządzeniu.

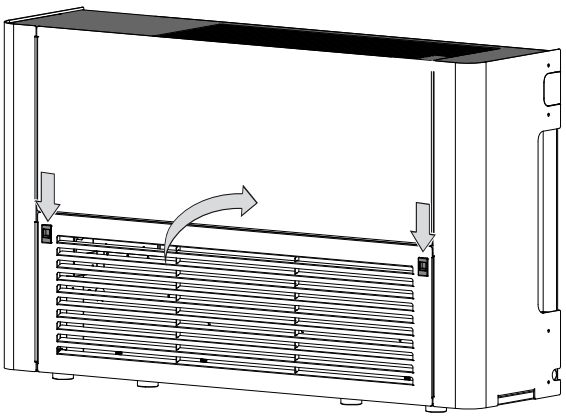

Załącznik techniczny

Dane techniczne

Parametr	DH 120
Moc osuszania	Patrz wykres wydajności osuszania
Przyłącze sieciowe	220-240 V ~50 Hz
Szczytowy pobór mocy[1)]	2,562 kW
Szczytowy pobór prądu	11,6 A
Odzysk ciepła[2)]	4,7 kW
Środek chłodniczy	R454C
Współczynnik GWP	146
Ekwiwalent CO_2	0,234 t
Ilość środka chłodzącego	1,6 kg
Ciśnienie po stronie ssącej	0,6 MPa
Ciśnienie po stronie wylotowej	2,7 MPa
Maksymalne ciśnienie	3,0 MPa
Przepływ powietrza (swobodny wypływ)	1067/1463 m^3/godz.
Poziom ciśnienia akustycznego @ 1 m Niska prędkość pracy wentylatora Wysoka prędkości pracy wentylatora	 51 dB (A) 56 dB (A)
Zakres temperatury roboczej	5 °C do 40 °C, patrz wykres zakresu temperatury roboczej
Zakres regulacji względnej wilgotności powietrza	40 % do 95 % wilgotności względnej
Maks. dopuszczalna wilgotność powietrza	95 % wilg.wzgl.
Masa	130 kg
Wymiary zewnętrzne (długość x szerokość x wysokość)	365 mm x 1410 mm x 860 mm
Przyłącze węża odprowadzenia kondensatu	5/8"
Stopień ochrony	IPX2
Opcjonalna grzałka ciepłej wody	
Moc grzewcza przy temperaturze ciepłej wody 55 °C/50 °C i temperaturze powietrza 29 °C	8 kW
Przepływ wody	23,3 l/m
Moc grzewcza przy temperaturze ciepłej wody 80 °C/70 °C i temperaturze powietrza 29 °C	15,9 kW
Spadek ciśnienia	45 kPA
Wielkość przyłącza rurowego (średnica)	22 mm
Minimalna odległość do ścian / przedmiotów: A: góra: B: dół: C: boki: D: przód:	 1 m 0 m 0,5 m 0,5 m

1) Pobór mocy w kW przy 35 °C/80 % wilg.wzgl.

2) Wydatek cieplny w kW przy 20 °C/60 % wilg.wzgl.

Pojemność i moc właściwa*

Warunki otoczenia	Pojemność	Pobór mocy	Nominalne natężenie prądu	Zużycie energii elektrycznej
5 °C / 90 % wilg.wzgl.	26,3 l / 24 godz.	1,118 kW	5,1 A	1,022 kWh/l
10 °C / 80 % wilg.wzgl.	59,2 l / 24 godz.	1,289 kW	5,9 A	0,526 kWh
20 °C / 60 % wilg.wzgl.	68,5 l / 24 godz.	1,592 kW	7,2 A	0,558 kWh
30 °C / 60 % wilg.wzgl.	99,6 l / 24 godz.	2,132 kW	9,7 A	0,514 kWh
35 °C / 80 % wilg.wzgl.	176,3 l / 24 godz.	2,562 kW	11,6 A	0,349 kWh

* bez opcjonalnej grzałki

Zakres temperatury roboczej

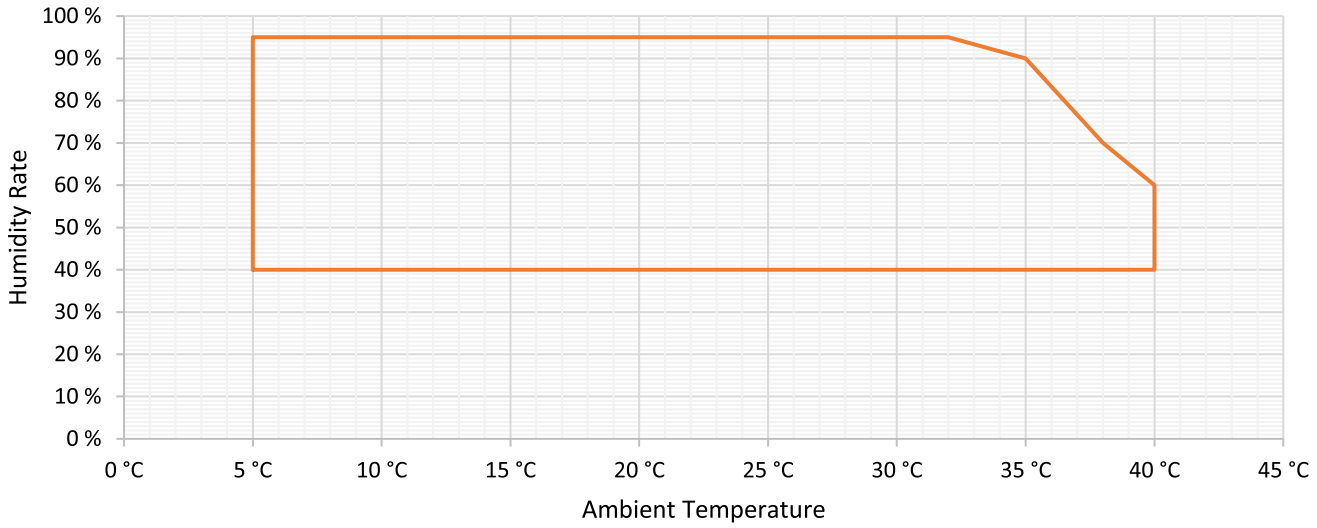

Wydajność osuszania

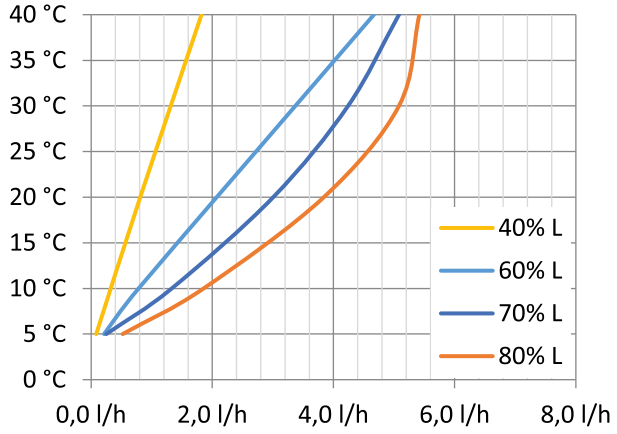

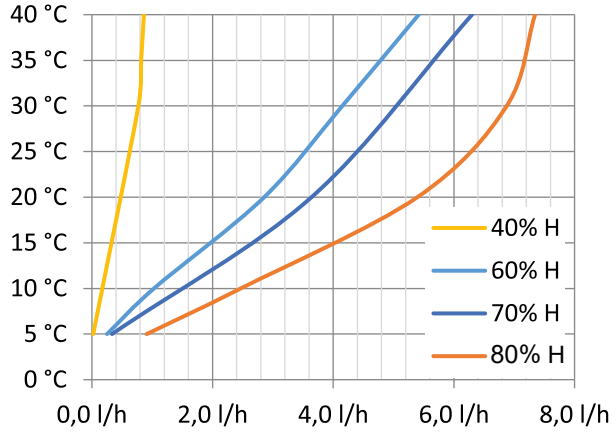

Zużycie energii

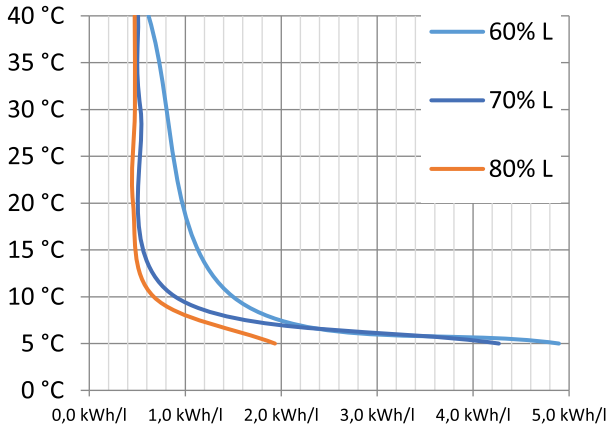

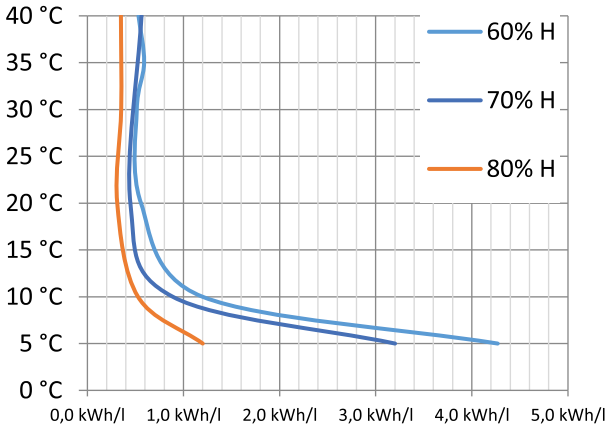

Ilustracja zasady kondensacji

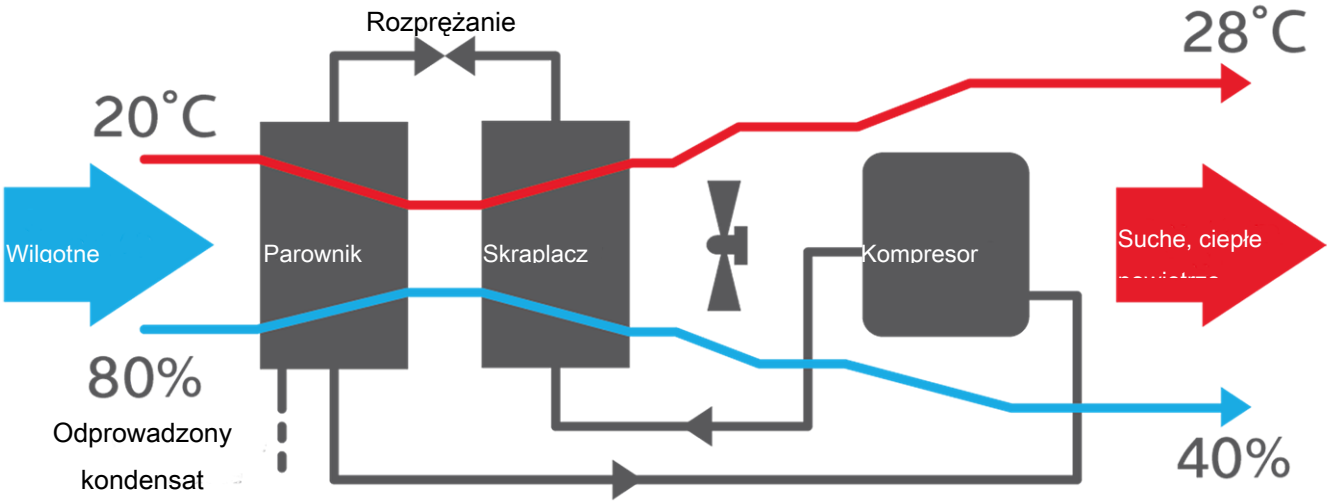

Ilustracja grzałki ciepłej wody (opcja)

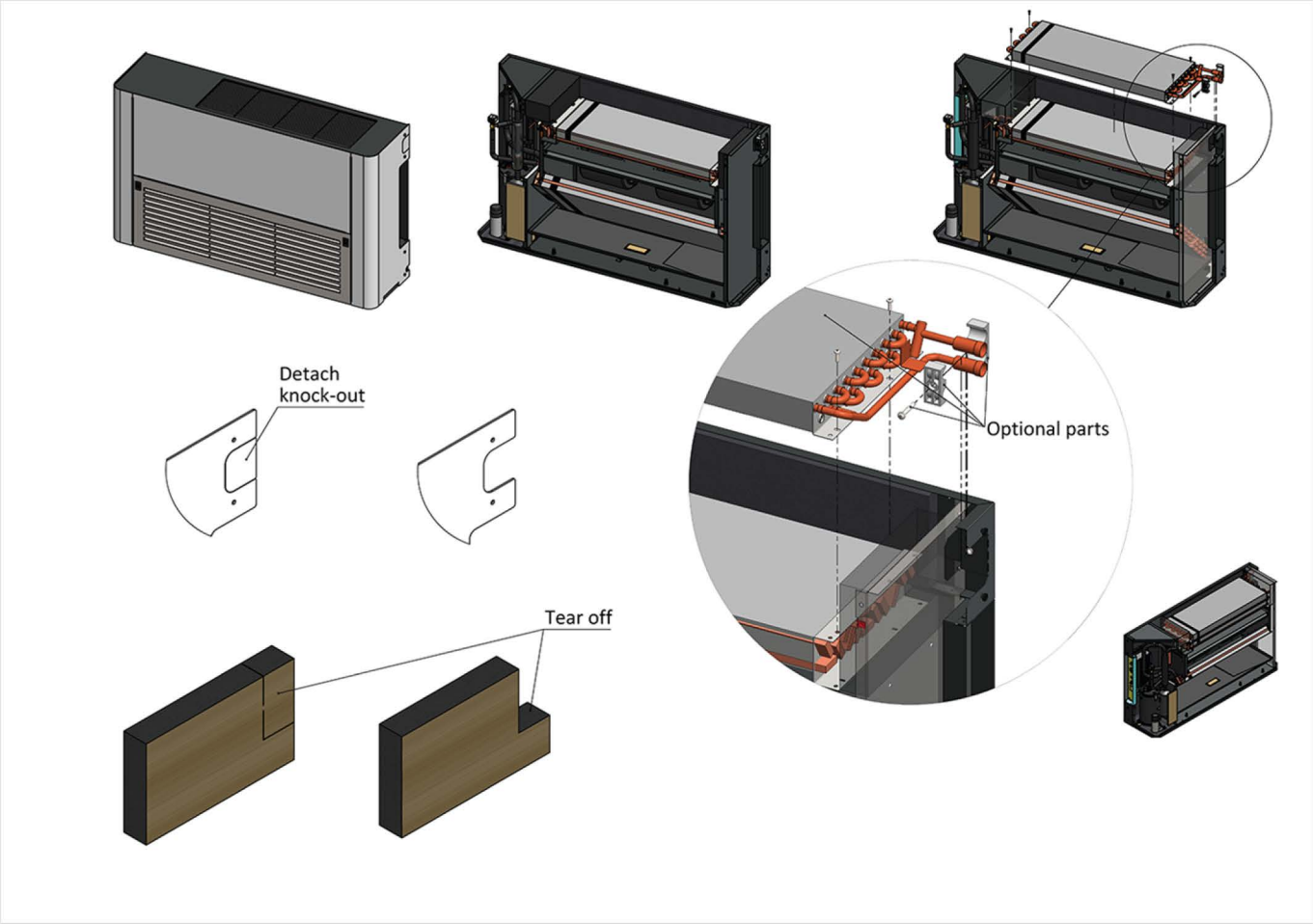

Montaż grzałki ciepłej wody (opcja)

Wskazówka

Opcjonalnie urządzenie jest dostarczane z oddzielną grzałką ciepłej wody. Grzałka ciepłej wody nie należy do standardowego zakresu dostawy i może zostać zakupiona dodatkowo. Grzałka ciepłej wody może być montowana wyłącznie przez specjalistę. W tym celu uwzględnij dołączoną instrukcję montażu spirali grzewczej.

Wskazówka

W trakcie montażu uwzględnij także zamieszczone w załączniku dane techniczne urządzenia.

Przed rozpoczęciem montażu grzałki ciepłej wody konieczne jest zdemontowanie obudowy urządzenia. W tym celu wykonaj następujące czynności:

✓ Urządzenie jest wyłączone i odłączone od sieci zasilania.

1. Poluzuj 16 śrub obudowy w sposób przedstawiony na ilustracji.

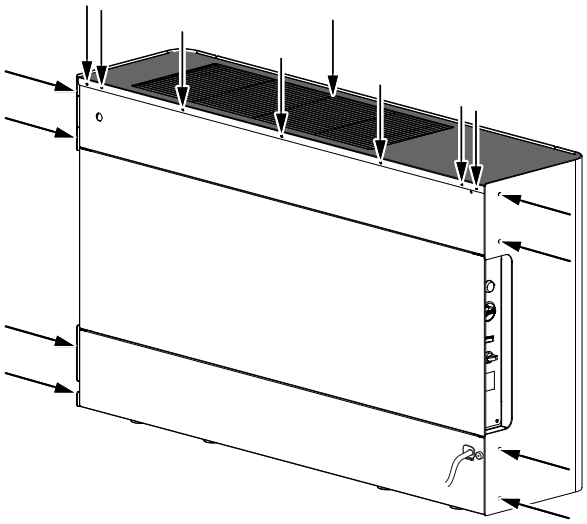

2. Ostrożnie zdejmij obudowę.
3. Montaż spirali grzewczej jest możliwy dopiero po zdjęciu obudowy. Czynność ta musi być wykonana zgodnie z dołączoną instrukcją montażową grzałki (patrz także ilustracja grzałki ciepłej wody (opcja)).
4. Ponownie zamontuj obudowę i przykręć 16 śrub.

Podłączanie zdalnego sterowania z wyłącznikiem (opcja).

Urządzenie może zostać wyposażone w kablowe zdalne sterowanie. Kablowe zdalne sterowanie i dwużyłowy kabel nie należą do zakresu dostawy i muszą zostać zakupione dodatkowo. Nabywając zdalne sterowanie uwzględnij krajowe przepisy i dane techniczne podane w rozdziale „Dane techniczne” w załączniku. Zdalne sterowanie musi być podłączone przez wykwalifikowanego elektryka.

W celu podłączenia zdalnego sterowania wykonaj następujące czynności:

✓ **Urządzenie w eksploatacji**: Sprawdź, czy urządzenie jest wyłączone i wtyczka zasilania sieciowego jest odłączona od gniazda.

1. Poluzuj cztery śruby skrzynki sterowania (18) i lekko wyciągnij skrzynkę sterowania z urządzenia.

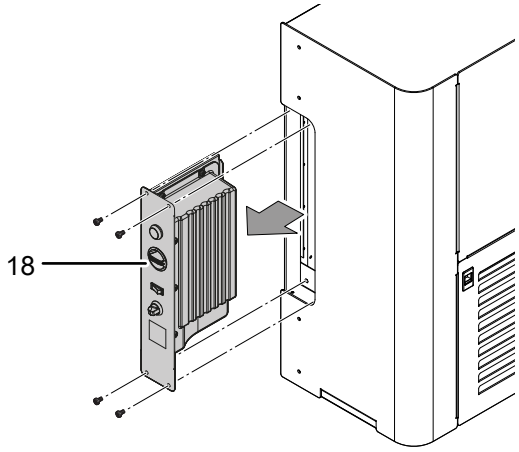

2. Poluzuj śruby pokrywy skrzynki sterowania (17) i zdejmij ją.

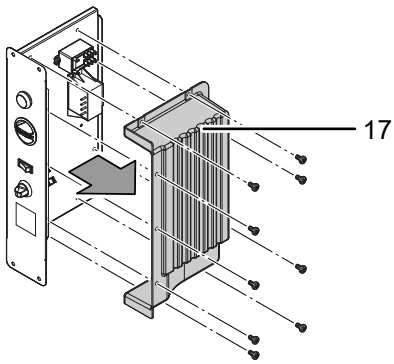

3. Przeprowadź kabel zdalnego sterowania przez przeznaczony dla tego kabla przelot (6) w tylnej ścianie i następnie przez otwór skrzynki sterowania na zewnątrz urządzenia.
4. Następnie przeprowadź kabel przez boczny otwór pokrywy skrzynki sterowania (17) i do przyłącza znajdującego się w górnej, lewej części skrzynki sterowania (18).

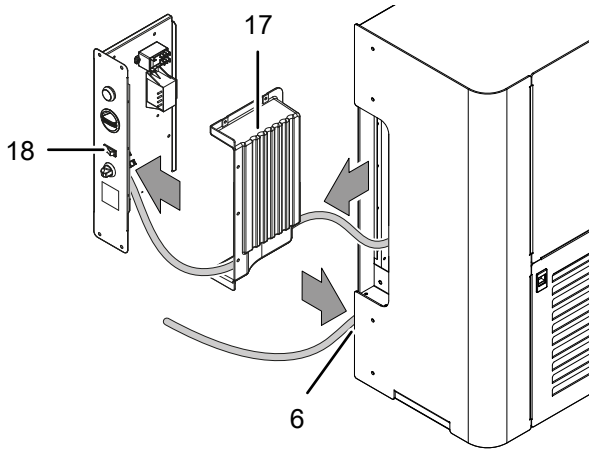

5. Wymontuj mostek (19) przyłącza zdalnego sterowania (20). Mostek nie będzie więcej potrzebny.

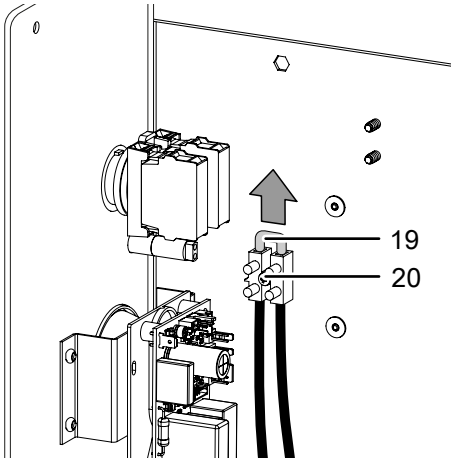

6. Podłącz dwużyłowy przewód do przyłącza (20).

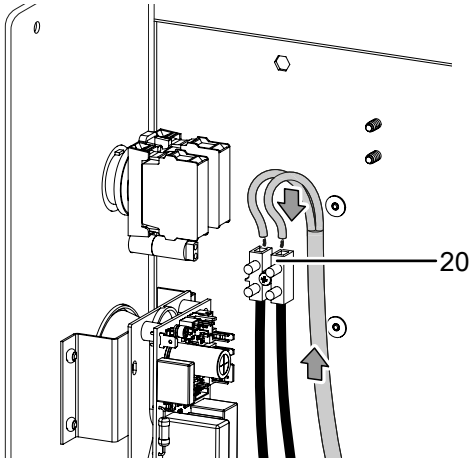

7. Nałóż pokrywę skrzynki sterowania (17) i zamocuj ją dokręcając śruby.

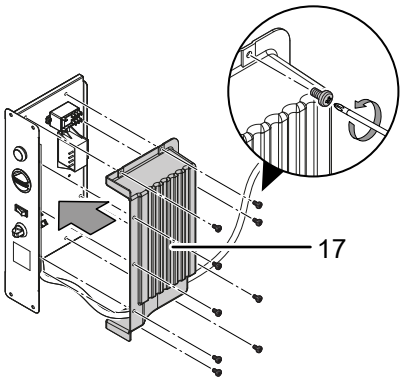

8. Ponownie zamontuj skrzynkę sterowania (18) do urządzenia i przykręć ją za pomocą 4 śrub.

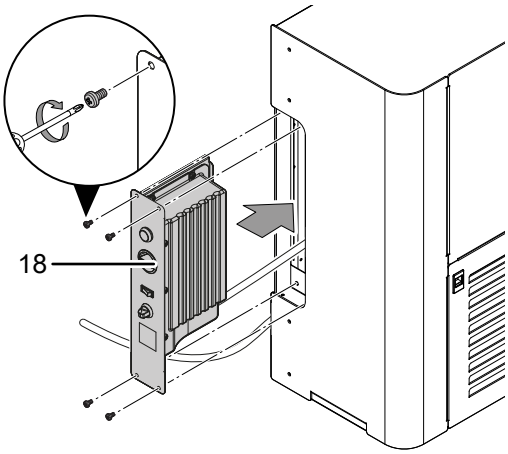

Schemat elektryczny

Electric Wiring Diagram DH 120

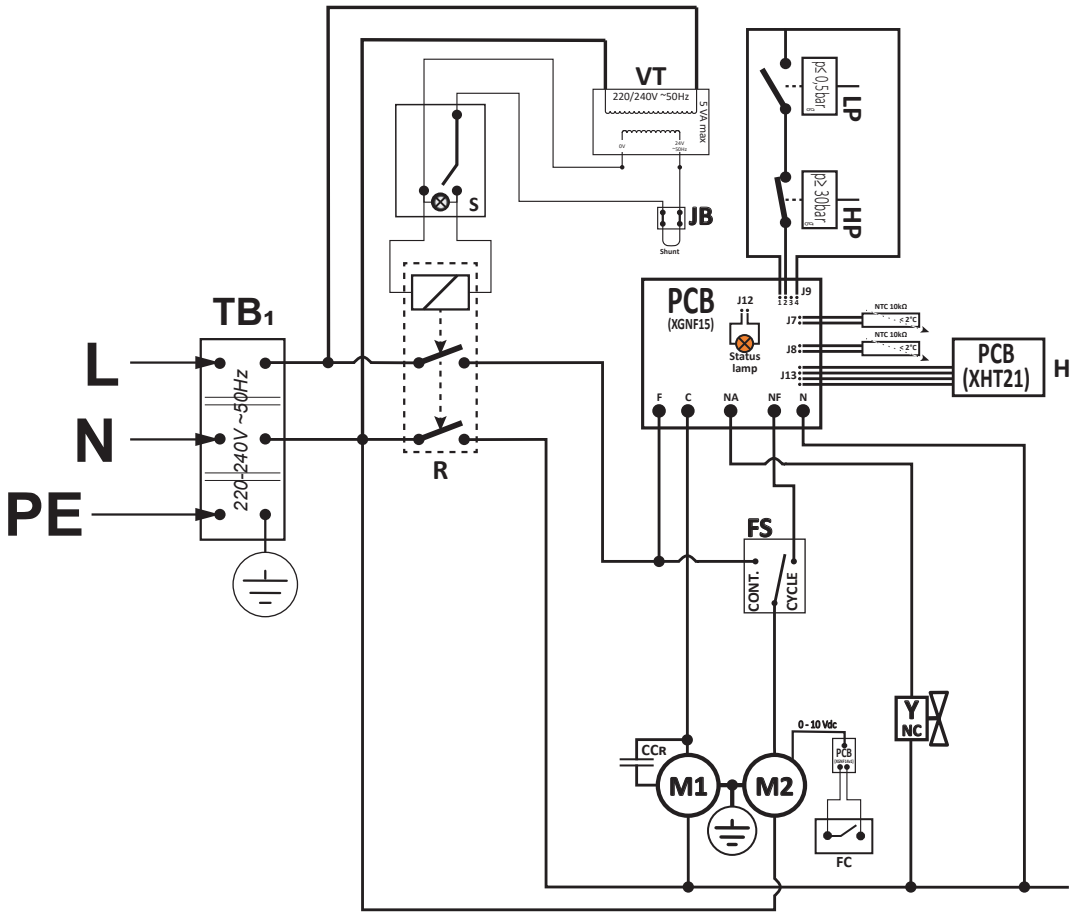

Przewód ochronny PE	**FC - przełącznik prędkości pracy wentylatora**
N - przewód neutralny	**HP - czujnik wysokociśnieniowy**
L - faza	**LP - czujnik niskociśnieniowy**
S1 - wyłącznik urządzenia 0/1	**Y - elektrozawór odmrażania**
M1 - kompresor	**H - czujnik wilgotności**
RC - kondensator zasilania silnika	**VT - zasilanie elektryczne**
M2 - silnik wentylatora	**R - przekaźnik mocy**
FS - przełącznik trybu dmuchawy	**JB - szyna łącząca**

Rysunek eksplodowany

Informacja

Numery pozycji części zamiennych różnią się od zastosowanych w instrukcji oznaczeń pozycji elementów.

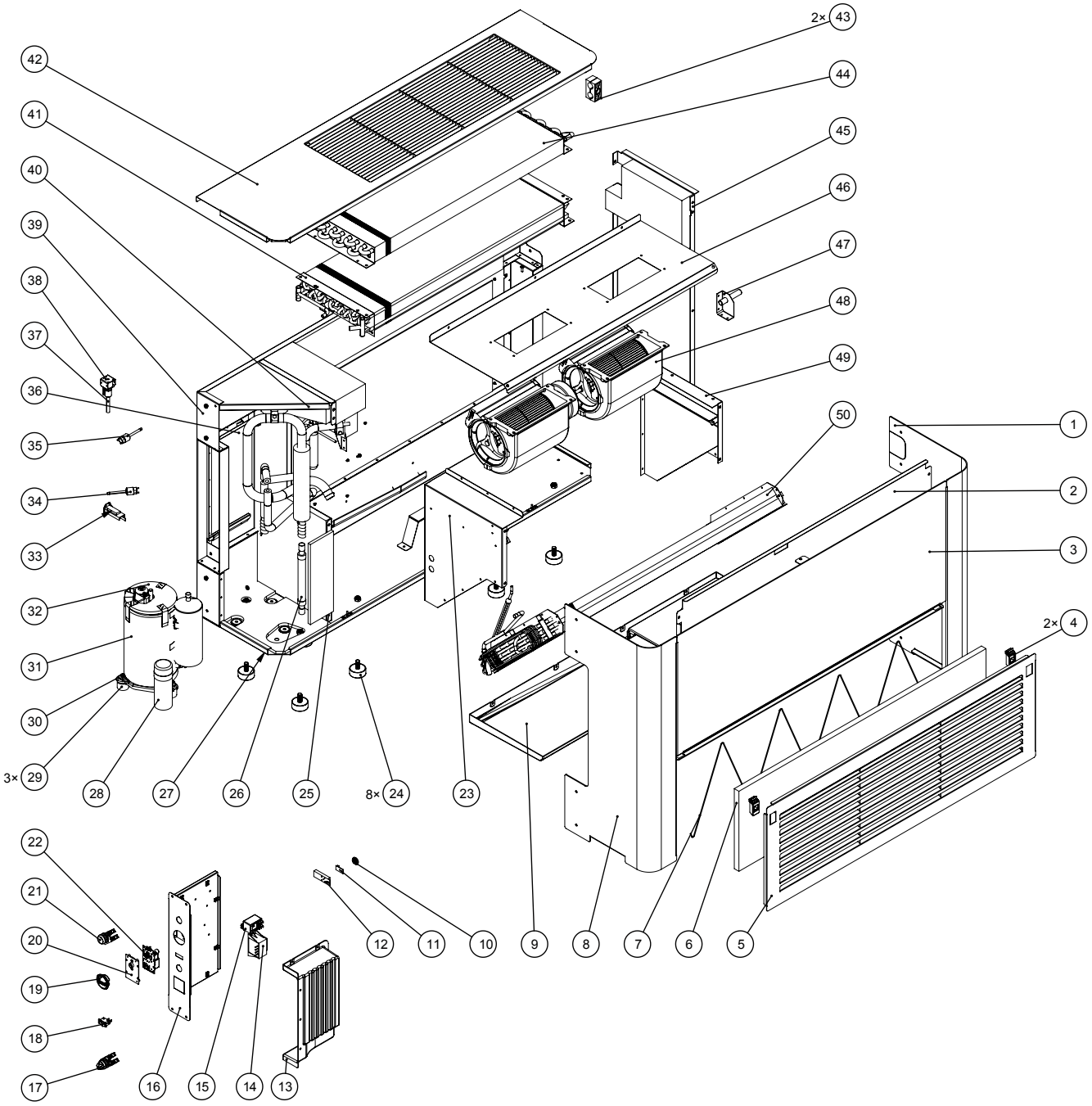

Nr	Część zamienna	Ilość	Nr	Część zamienna	Ilość
1	Housing's left panel	1	26	Suction line vibration absorber	1
2	Ventilation sealing lid	1	27	Base plate	1
3	Housing's front panel	1	28	Running capacitor	1
4	Snap-lock	2	29	Compressor grommet	3
5	Air inlet grille	1	30	Compressor	1
6	Air inlet filter	1	31	Compressor's body jacket	1
7	Air filter bracket	1	32	Compressor's top jacket	1
8	Housing's right panel	1	33	Cable gland + electric terminal block	1
9	Water pan	1	34	High pressure switch	1
10	Humidity sensor lid	1	35	Low pressure switch	1
11	Humidity Sensor	1	36	Chassis back center panel	1
12	Humidity sensor cover	1	37	Hot gas defrost valve	1
13	Control panel lid	1	38	Hot gas defrost coil	1
14	SELV voltage transformer - for remote switch option	1	39	Chassis back upper panel	1
15	Power relays	1	40	Gusset	1
16	Control panel	1	41	Condensing coil	1
17	Operation mode selector	1	42	Air outlet grille	1
18	Fan cycle switch	1	43	Pipe clamp - for LPHW coil (option)	2
19	Humidistat Knob	2	44	LPHW coil (option)	1
20	Electronic controller bracket	1	45	Chassis left panel	1
21	On/Off switch	1	46	Fan motor deck	1
22	Electronic controller	1	47	Condensates' outlet hose fitting	1
23	Chassis right panel	1	48	Fan motor	1
24	Non-Marking Rubber Feet	8	49	Chassis left panel	1
25	Evaporating coil right panel	1	50	Evaporating coil	1

Utylizacja

Zawsze utylizuj materiały opakowaniowe zgodnie z przepisami ochrony środowiska i z lokalnymi przepisami dotyczącymi utylizacji.

Przekreślony symbol kosza na odpady wskazuje, że urządzenie i jego komponenty (np. pilot zdalnego sterowania, baterie i akumulatory) po zakończeniu okresu eksploatacji nie mogą być wyrzucane razem z odpadami gospodarstwa domowego. W przypadku wyposażenia urządzenia w baterie lub akumulatory zawierające rtęć, kadm lub ołów, pod symbolem kosza na odpady umieszczone będzie odpowiednie oznaczenie pierwiastka chemicznego (Hg, Cd lub Pb). Użytkownik jest prawnie zobowiązany do prawidłowej utylizacji starych baterii i akumulatorów. Urządzenie może zostać bezpłatnie zwrócone do najbliższego punktu odbioru zużytych urządzeń elektrycznych i elektronicznych. Odpowiednie adresy dostępne są w urzędach miejskich lub gminnych. W przeciwnym razie skontaktuj się z jednostką odpowiedzialną za utylizację zużytych urządzeń, uprawnioną do działania na terenie kraju eksploatacji urządzenia.

Specjalna utylizacja urządzeń elektrycznych i elektronicznych pozwala na ponowne zastosowanie użytych materiałów, sortowanie zastosowanych materiałów lub inne rodzaje wykorzystania starych urządzeń. Procedury te pozwalają także na ograniczenie niekorzystnego wpływu zastosowanych materiałów na środowisko naturalne oraz na zdrowie ludzi.

Urządzenie jest napędzane gazem cieplarnianym, mogącym wywierać negatywny wpływ dla środowiska naturalnego i mogącym przyczyniać się do globalnego ocieplenia w przypadku przedostania się do atmosfery.

Dalsze informacje zamieszczono na tabliczce znamionowej.

Utylizację mieszaniny środka chłodniczego, zastosowanego w urządzeniu, przeprowadzaj zgodnie z lokalnym ustawodawstwem.

Deklaracja zgodności UE

	TŁUMACZENIE deklaracji zgodności maszyny z treścią dyrektywy maszynowej 2006/42/WE, załącznik II, część 1, rozdział A	
1.	Maszyna	osuszacz powietrza
2.	Producent:	Trotec GmbH Grebbener Str. 7 52525 Heinsberg Niemcy online@trotec.com www.trotec.com
3.	./.	
4.	Odpowiedzialność związana z wystawieniem niniejszej deklaracji zgodności leży całkowicie po stronie producenta.	
5.	Przedmiot deklaracji:	DH 120 Rok produkcji: od 2023
6.	Określony w punkcie 5 przedmiot dyrektywy spełnia następujące przepisy harmonizacyjne unii:	• 2006/42/WE • 2011/65/UE • 2014/30/UE • 2015/863/UE
7.	Zastosowane normy harmonizowane: • EN 60335-1:2012, EN 60335-1:2012/AC:2014, EN 60335-1:2012/A11:2014, EN 60335-1:2012/A13:2017, EN 60335-1:2012/A15:2021 (OJ 13/04/2022) • EN 60335-2-40:2003, EN 60335-2-40:2003/A11:2004, EN 60335-2-40:2003/A12:2005, EN 60335-2-40:2003/A1:2006, EN 60335-2-40:2003/A13:2012/AC:2013, EN 60335-2-40:2003/A13:2012, EN 60335-2-40:2003/A2:2009, EN 60335-2-40:2003/AC:2006, EN 60335-2-40:2003/AC:2010 (OJ 28/11/2013) • EN 61000-3-3:2013 (OJ 13/05/2016) • IEC 61000-3-3:2013 (OJ 20/04/2016)	
	Zastosowane specyfikacje wspólne: ./.	
	Inne zastosowane normy i specyfikacje: • EN 60335-1:2012/A1:2019, EN 60335-1:2012/A2:2019, EN 60335-1:2012/A14:2019 • EN 61000-3-3:2013/A1:2019 • EN IEC 55014-1:2021, EN IEC 55014-2:2021 • EN IEC 61000-3-2:2019+A1:2021 • IEC 60335-2-40:2018 • IEC 61000-3-3:2013/AMD1:2017, IEC 61000-3-3:2013/AMD2:2021	
8.	./.	
9.	Maszyna podlega procedurze kontroli zgodności na podstawie wewnętrznej kontroli produkcji.	
10.	Dalsze informacje:	Pełnomocnik do spraw dokumentacji technicznej: Trotec GmbH Grebbener Str. 7 52525 Heinsberg Niemcy

Heinsberg, 27.11.2023

Joachim Ludwig (Dyrektor Zarządzający)

Trotec GmbH

Grebbener Str. 7
52525 Heinsberg
Germany
+49 2452 962-0
+49 2452 962-200

online@trotec.com
www.trotec.com